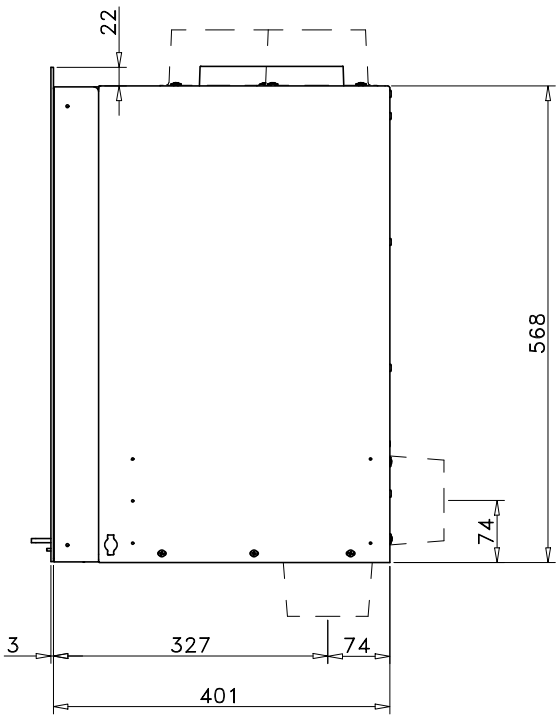

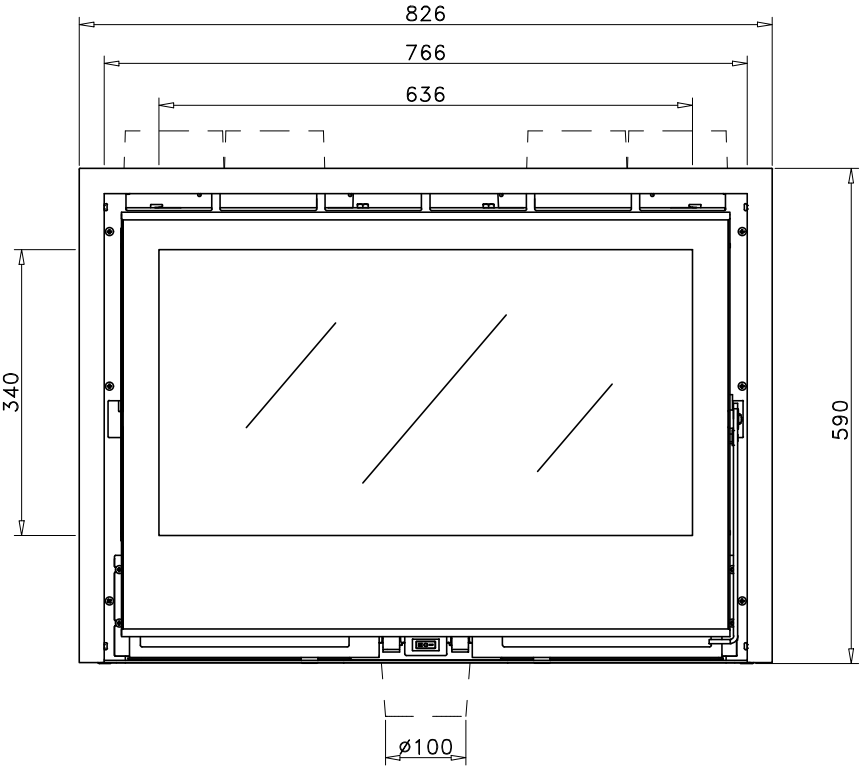

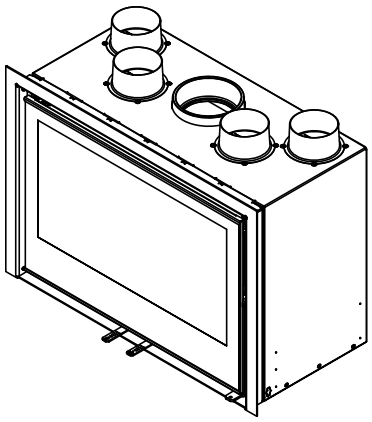

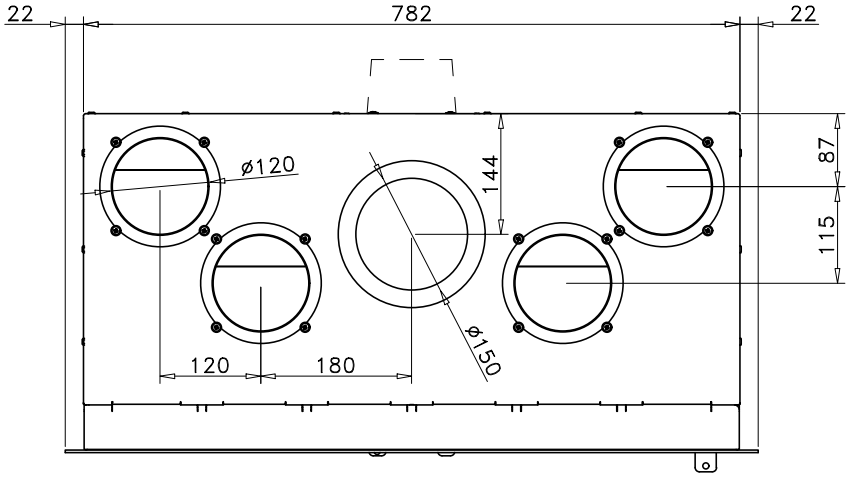

CALOR	Nombre: LL650	Carga máx. autorizada de combustible: Kg	
	Modelo: ATRIUM 80	Poténcia calorifica Aprox.: —	
	Fecha: Diciembre 2024	Peso: —	Escala: —